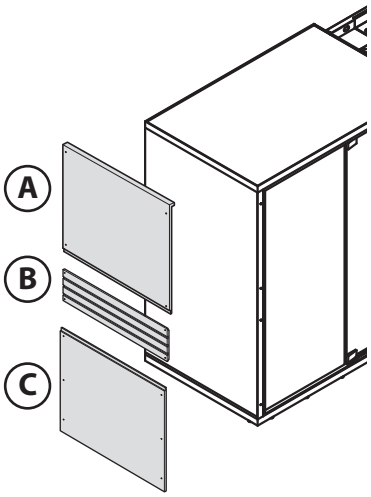
A
B
C

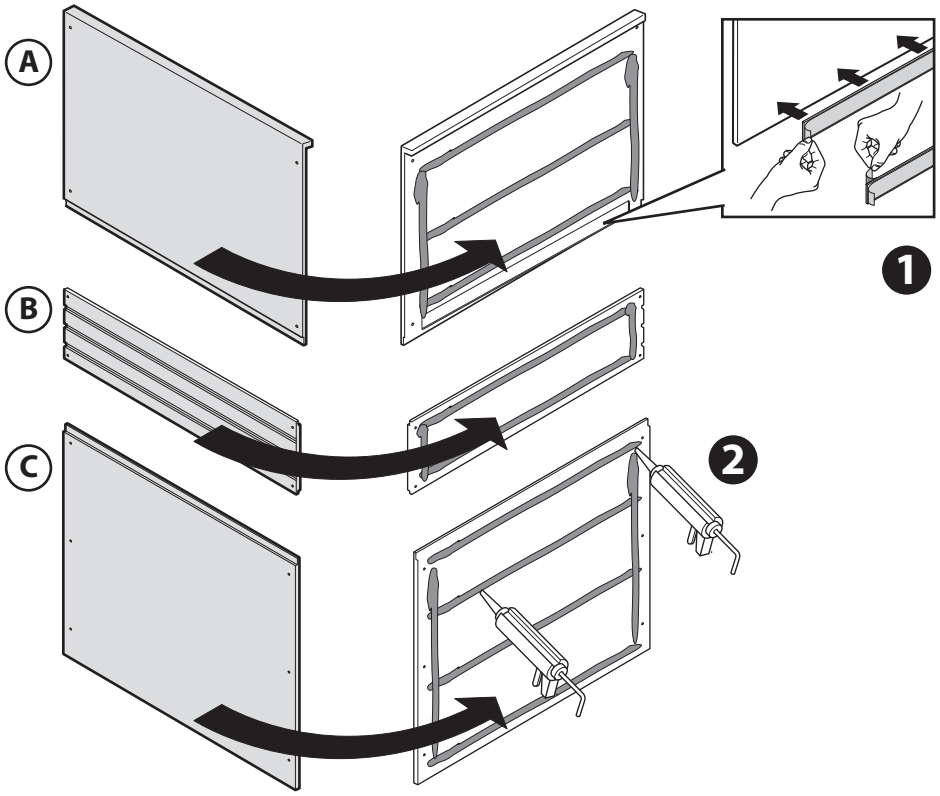
A
B
C
1
2

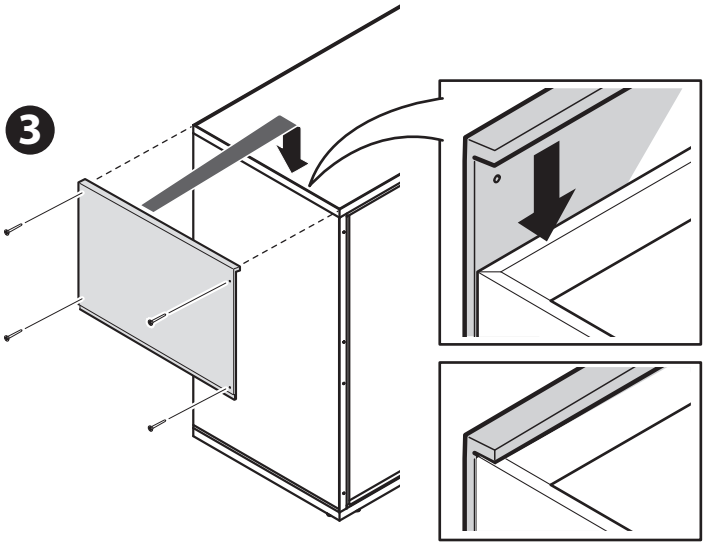
3

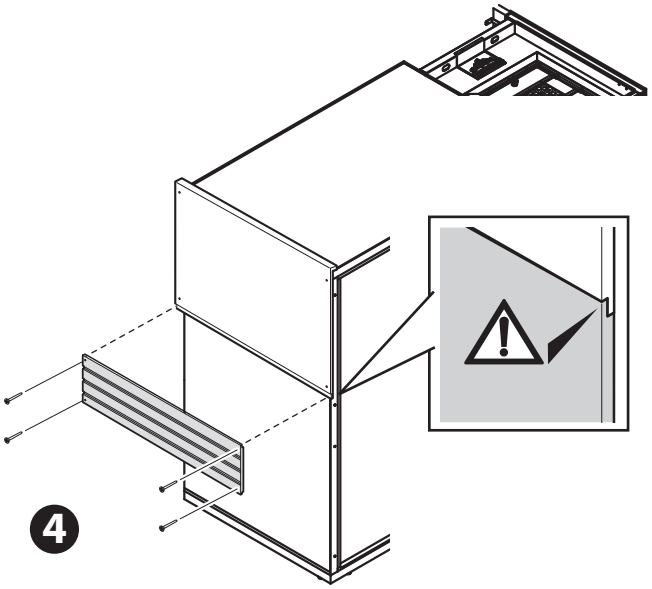
4

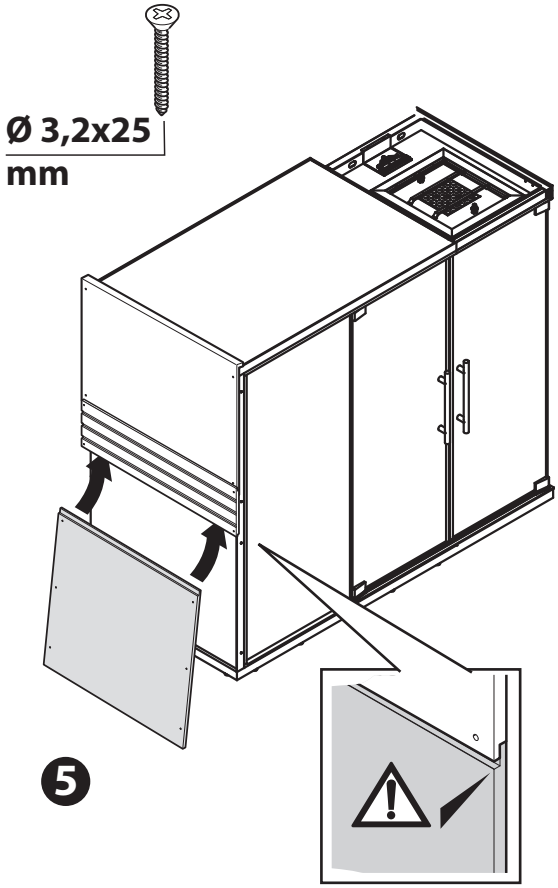
Ø 3,2x25
mm
5

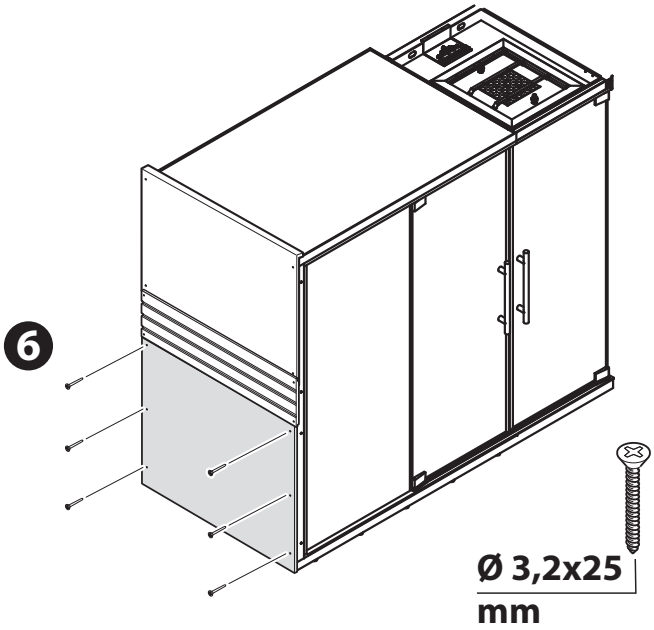
6
Ø 3,2x25
mm

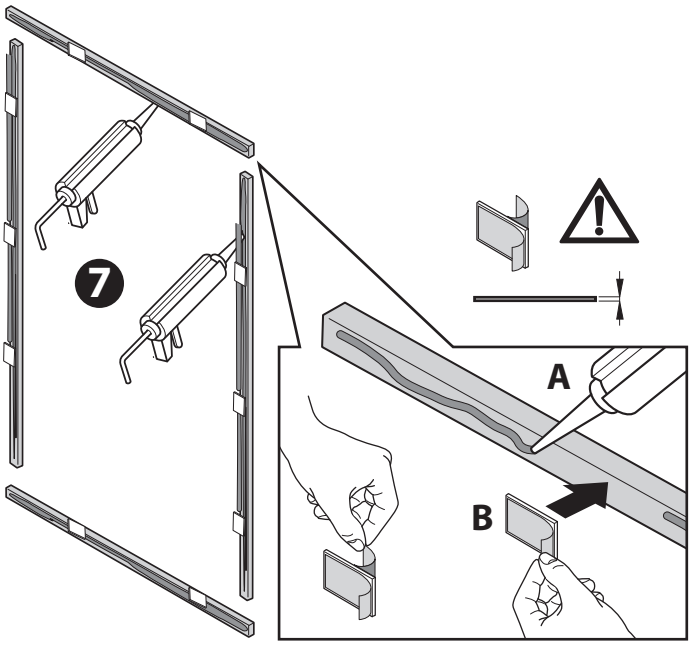
7
A
B

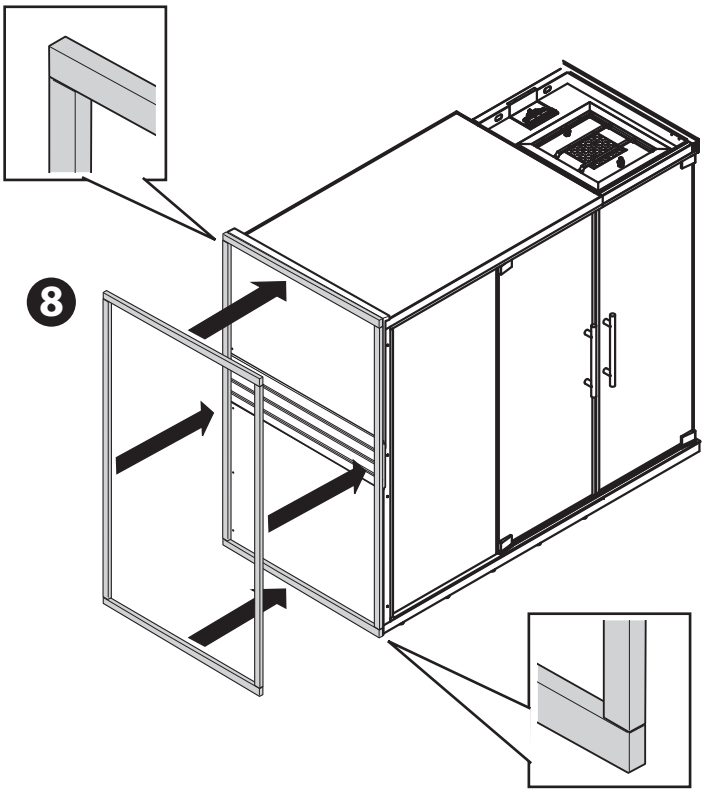
8